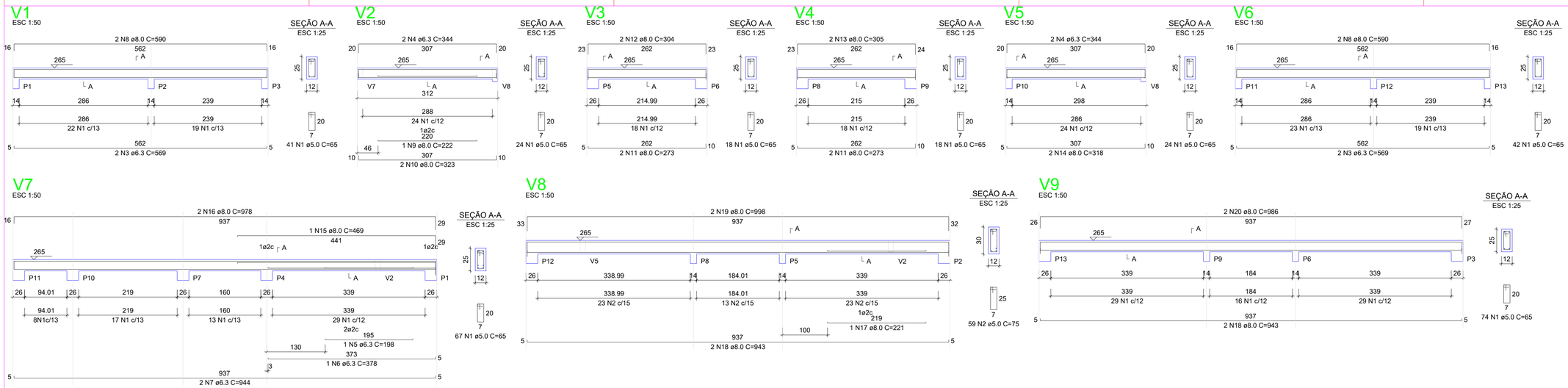

RELAÇÃO DO AÇO - VIGAS NÍVEL 1 TETO

V1 V2 V3
V4 V5 V6
V7 V8 V9

AÇO	N	DIAM (mm)	QUANT	C.UNIT (cm)	C.TOTAL (cm)
CA60	1	5.0	308	65	20020
	2	5.0	59	75	4425
CA50	3	6.3	4	569	2276
	4	6.3	4	344	1376
	5	6.3	1	198	198
	6	6.3	1	378	378
	7	6.3	2	944	1888
	8	8.0	4	590	2360
	9	8.0	1	222	222
	10	8.0	2	323	646
	11	8.0	4	273	1092
	12	8.0	2	304	608
	13	8.0	2	305	610
	14	8.0	2	318	636
	15	8.0	1	469	469
	16	8.0	2	978	1956
	17	8.0	1	221	221
	18	8.0	4	943	3772
	19	8.0	2	998	1996
	20	8.0	2	988	1972

RESUMO DO AÇO

AÇO	DIAM (mm)	C.TOTAL (m)	PESO + 0% (kg)
CA50	6.3	61.2	15
	8.0	165.6	65.3
CA60	5.0	244.5	37.7

PESO TOTAL (kg)	
CA50	80.3
CA60	37.7

Volume de concreto (C-20) = 1.78 m³
Área de forma = 32.67 m²

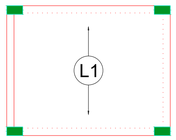

Armação positiva das lajes do pavimento Nivel 1 Teto
escala 1:50

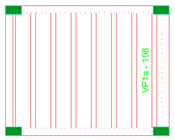

Planta de vigotas pré-moldadas
escala 1:50

P1=P2=P3=P4=P5=P6=P7=
=P8=P9=P10=P11=P12=
=P13

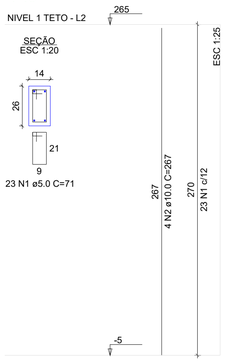

RELAÇÃO DO AÇO - PILARES NÍVEL 1 TETO

13xP1

AÇO	N	DIAM (mm)	QUANT	C.UNIT (cm)	C.TOTAL (cm)
CA60	1	5.0	299	71	21229
CA50	2	10.0	52	267	13884

RESUMO DO AÇO

AÇO	DIAM (mm)	C.TOTAL (m)	PESO + 0% (kg)
CA50	10.0	138.8	85.6
CA60	5.0	212.3	32.7

PESO TOTAL (kg)	
CA50	85.6
CA60	32.7

Volume de concreto (C-20) = 1.28 m³
Área de forma = 28.08 m²

NOTA: A utilização deste desenho está condicionada ao contrato estabelecido entre o autor do projeto, e seu cliente, não podendo sob hipótese alguma ser reutilizado, alterado, ampliado, adequado, ou sofrer outro tipo de intervenção sem a expressa anuência do autor. A violação dos direitos autorais, Lei nº5.194/66 e nº9.610/98, é crime previsto no código penal (Decreto lei nº2.848/40).

LEONARDO HETOSHI TOMA
CREA/SP: 507.081.071-9

MARCIO BIDOIA
PREFEITO MUNICIPAL

PREFEITURA MUNICIPAL DE QUATÁ
- - - - ESTADO DE SÃO PAULO - - - -
RUA GENERAL MARCONDES SALGADO Nº 332 - CEP 19.780-028 - FONE (018) 3366-9500

PRÉ-APROVADO:
Ass.:
Data:

Cliente:
PREFEITURA MUNICIPAL DE QUATÁ
Endereço:
Rua Gen. Marcondes Salgado, 332 - CEP 19780-000 / Fone: (18) 3366-9500
Projeto / Obra:
CONSTRUÇÃO DE 20 UNIDADES HABITACIONAIS - MCMV / FNHIS Sub 50
Endereço obra:
Bairro / Cidade / Estado:
QUATÁ/SP
Data
Área técnica:
Fase:
Título Prancha:
PLANTA DE ARMADURAS NÍVEL 1 - TETO
Escala:
INDICADA
Código de projeto:
Desenho CAD:
Autor do projeto (Arquiteto e Urbanista):
CAU/BR:
RRT:
Resp. Técnico: (Eng°. Civil)
CREA/SP:
ART:
Revisão:
00
Data:
00/00/0000
Folha:
03/03

Documento assinado digitalmente
LEONARDO HETOSHI TOMA
Data: 14/11/2025 14:01:10-0300
Verifique em https://validar.iti.gov.br

FORMATO A1 - INTERNO: 801 x 574 mm.
EXTERNO: 841 x 594 mm.